加工符號

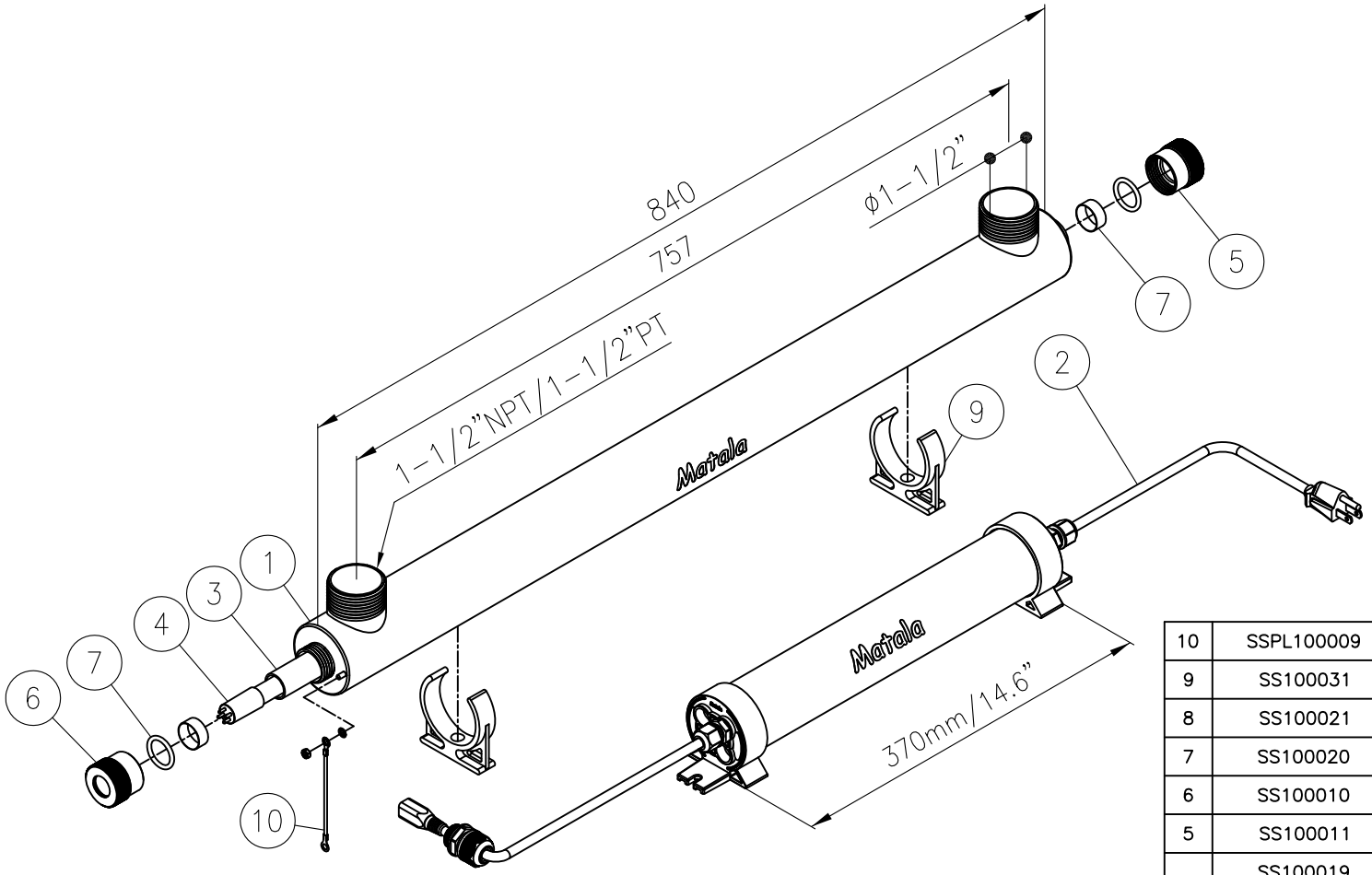

NO	Part no.	Part Name	SPEC/Material	Q'ty
10	SSPL100009	Ground cable	AWG16 VW-1 105°C 600V	1
9	SS100031	Holder	PP	2
8	SS100021	Packing	ø23.2mm/Viton	2
7	SS100020	O-Ring	ø21.8mm/Viton	2
6	SS100010	Nut	1"/Aluminum alloy	1
5	SS100011	Nut	1"/Aluminum alloy	1
4	SS100019	UV Lamp	SS-L75W:TUV36T5 HO 4P-SE	1
	SS100018		SS-L40W:TUV36T5 4P-SE	
3	SS100014	Quartz Sleeve	ø23xL895mm/Quartz	1
2	SSAB100038	Ballast with LED Alarm	75W/ABS/USA Plug	1
	SSAB100037		40W/ABS/USA Plug	1
1	SS100006	Stainless Steel Chamber	ø64xL900mm/304Stainless Steel	1
	SS100006-1		ø64xL900mm/316Stainless Steel	

編號 NO.	修改內容 DESCRIPTION	核准 APPR.	日期 DATE

未特別註明處 (Unless Otherwise Specified)
圓角 (Fillet) R2 拔模角 (Parting Angle) 1°
導角 (Chamfer) C1 去除毛邊 (Free Burrs)
一般角度公差 (Angular) ±0.5°

Matala 亞馬技研有限公司
"Make water alive"
Matala Water Technology CO.,Ltd

一般公差		
0.5 ~ 6 以下	±0.10	±0.30
6 ~ 30 以下	±0.20	±0.50
30 ~ 120 以下	±0.30	±0.70
120 ~ 315 以下	±0.50	±1.20
315 ~ 1000 以下	±0.80	±2.00
1000 ~ 2000 以下	±1.20	±2.50

核准 APPROVE		單位 UNITS	MM	材質 MATERIAL	
審查 CHKD		比例 SCALE		表面處理 FINISH	
繪圖 DRAWN	Ruta	日期 DATE	2015.10.20	熱處理 H,R,C	
		新設於 FIRST USED ON.			

圖名 TITLE: SS-L40WT SS-L75WT(HO)

零件料號 PARTA NO.

序號 SHEET:

版次 1.0